【 男子予選グループ戦 】

Aブロック

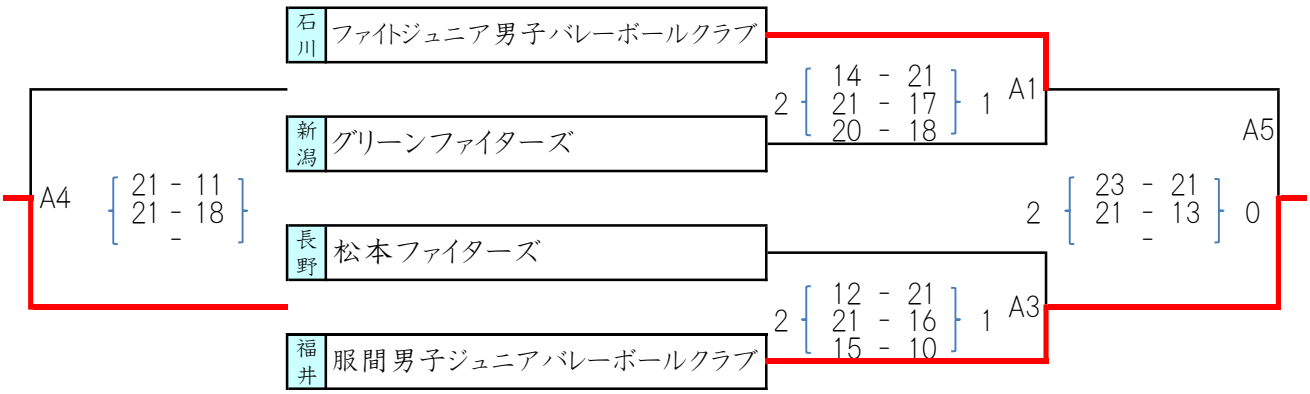

Bブロック

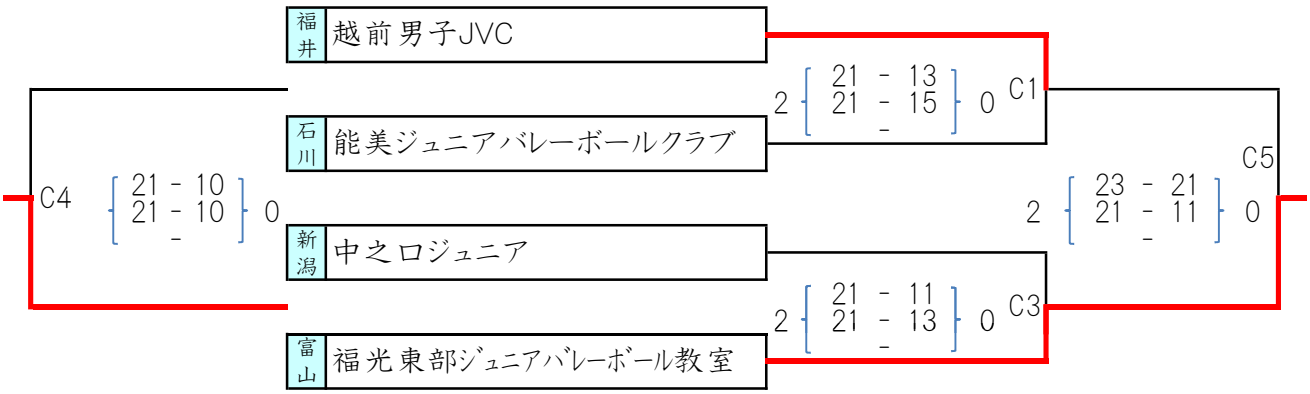

Cブロック

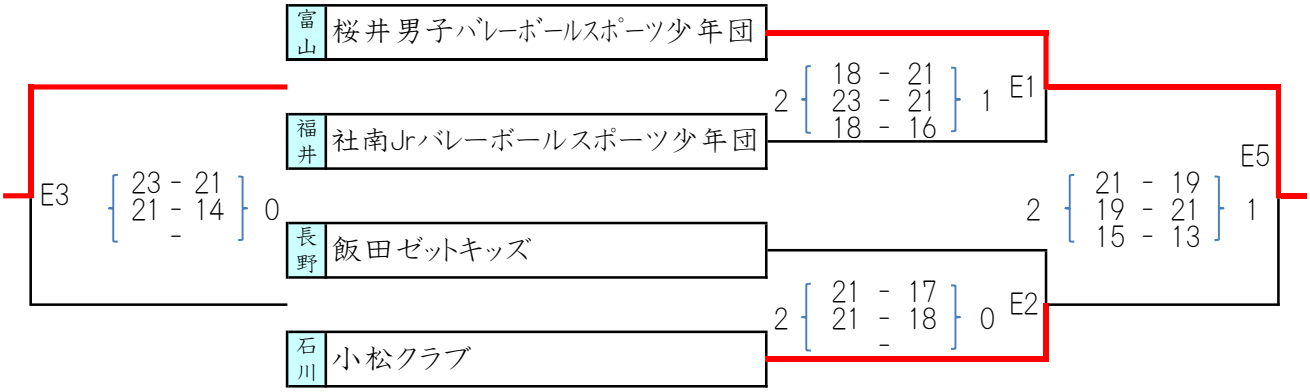

Dブロック

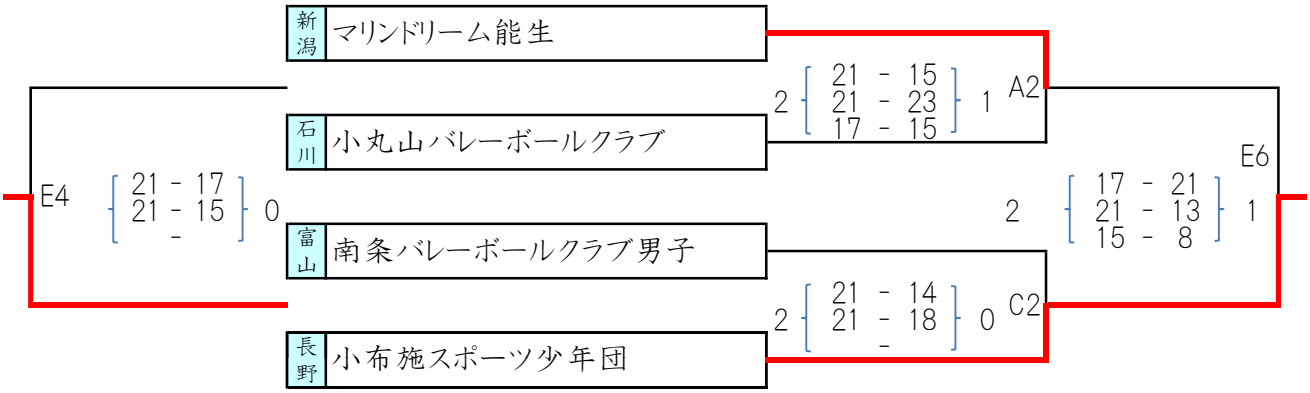

【 女子予選グループ戦 】

Aブロック

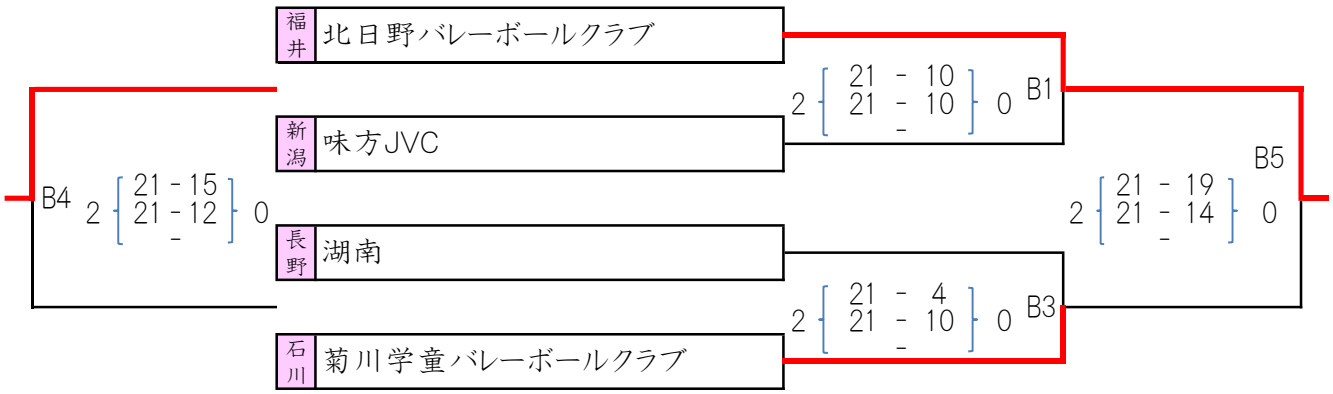

Bブロック

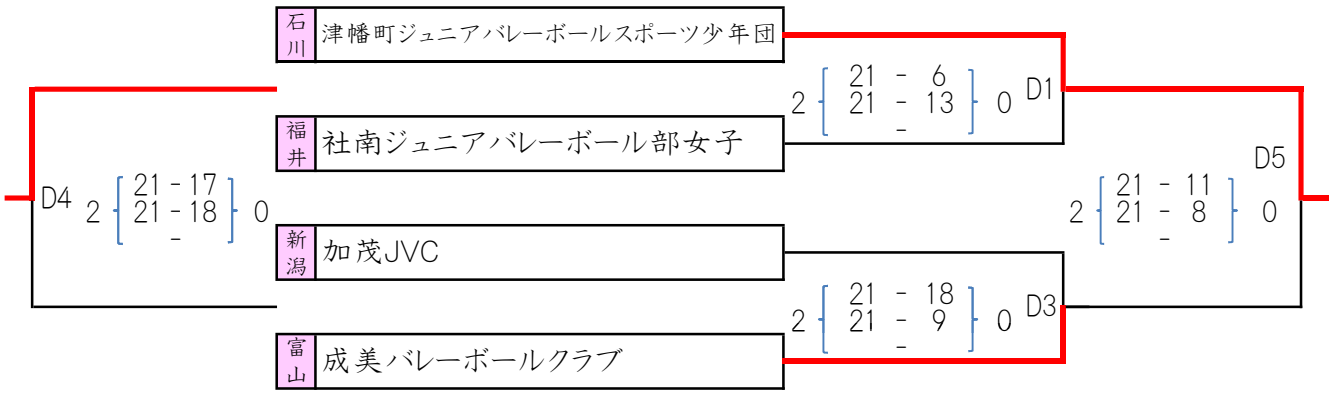

Cブロック

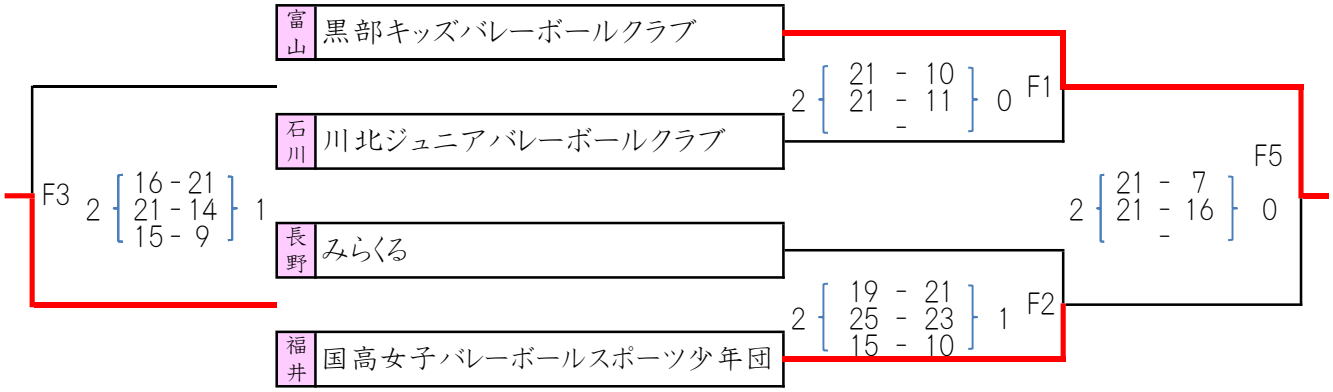

Dブロック

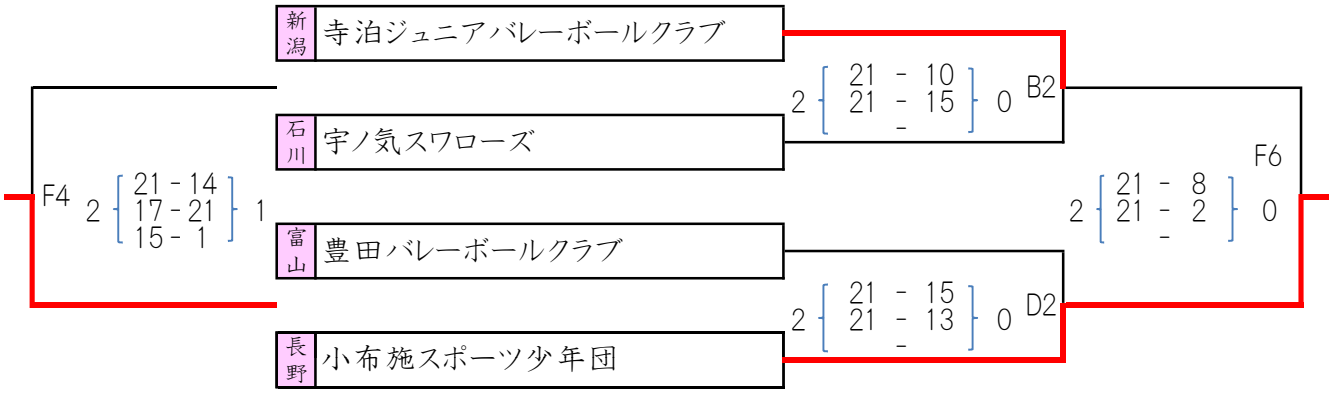

【男子決勝トーナメント戦】

試合会場‥いしかわ総合スポーツセンター・メインアリーナ

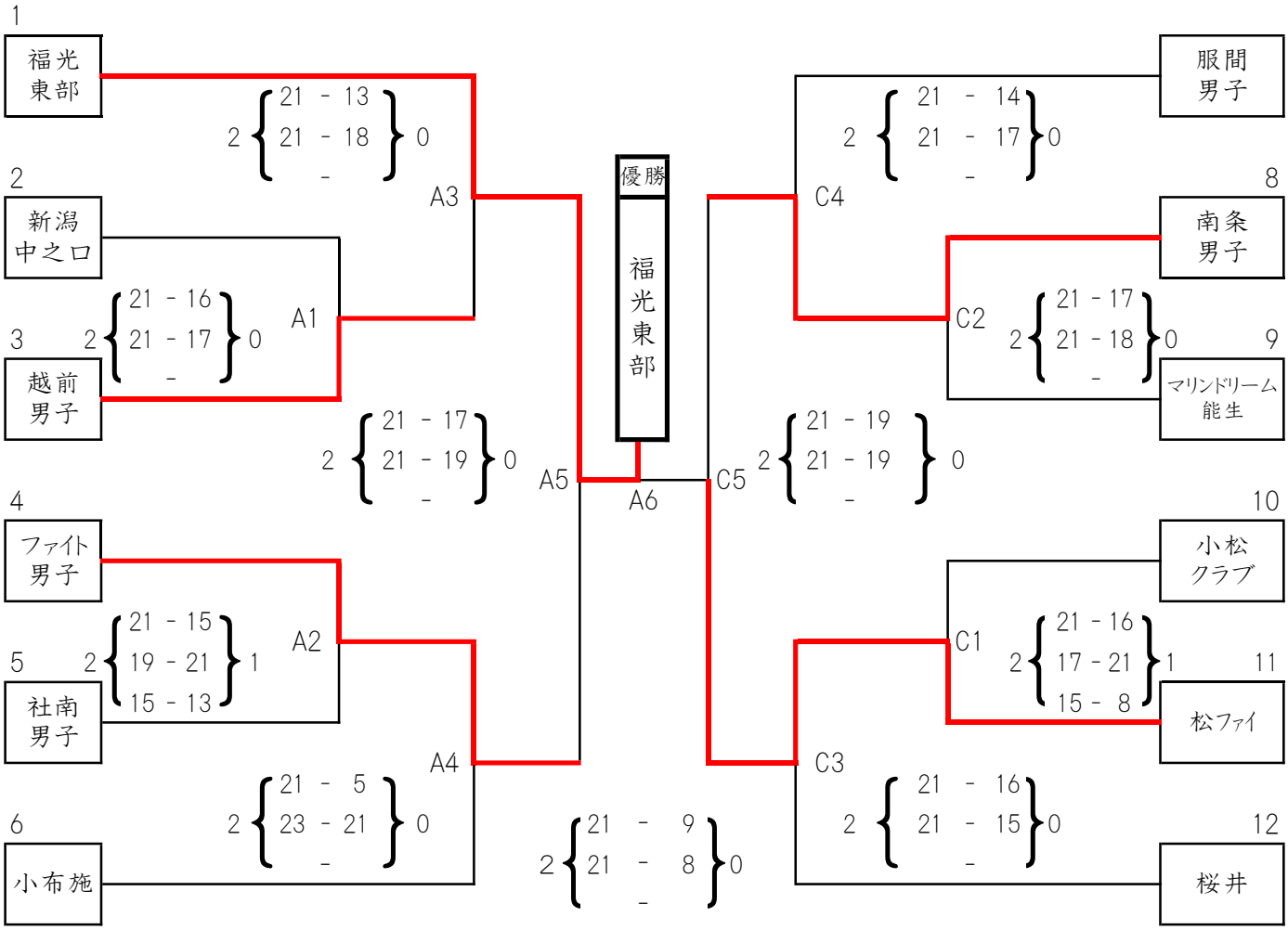

【男子チャレンジグループ戦】

試合会場‥いしかわ総合スポーツセンター・サブアリーナ

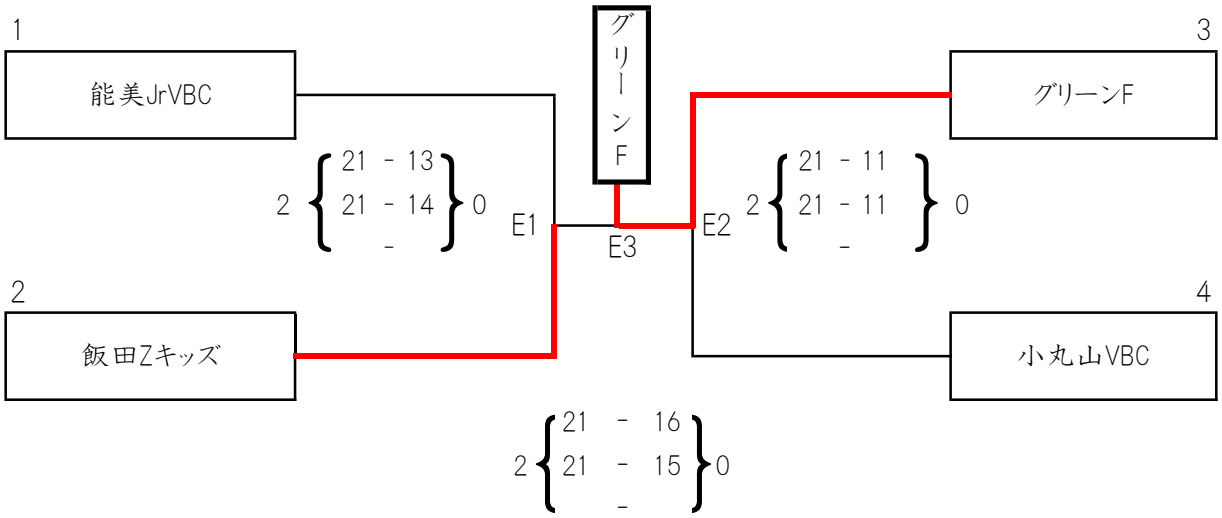

【女子決勝トーナメント戦】

試合会場‥いしかわ総合スポーツセンター・メインアリーナ

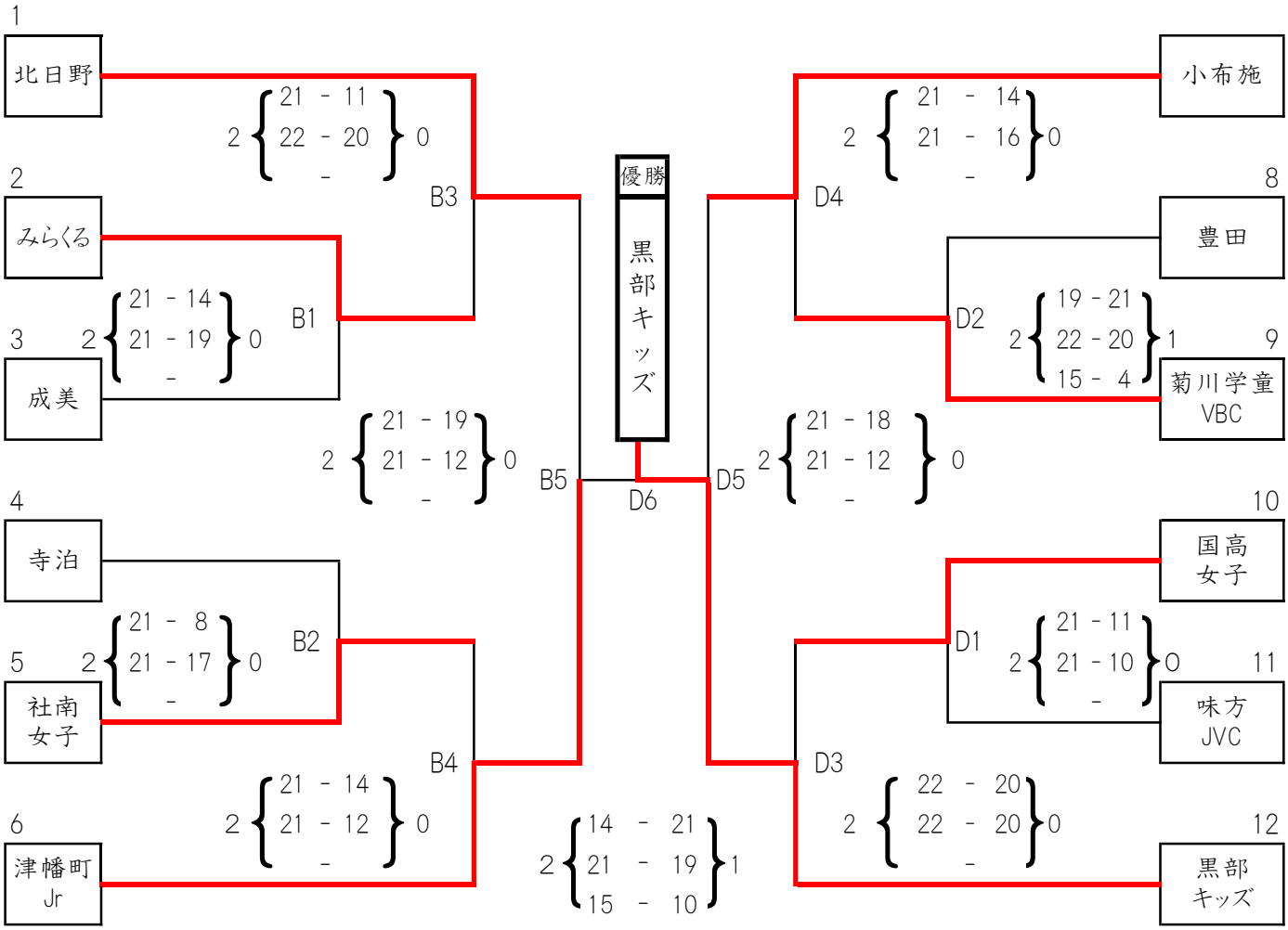

【女子チャレンジグループ戦】
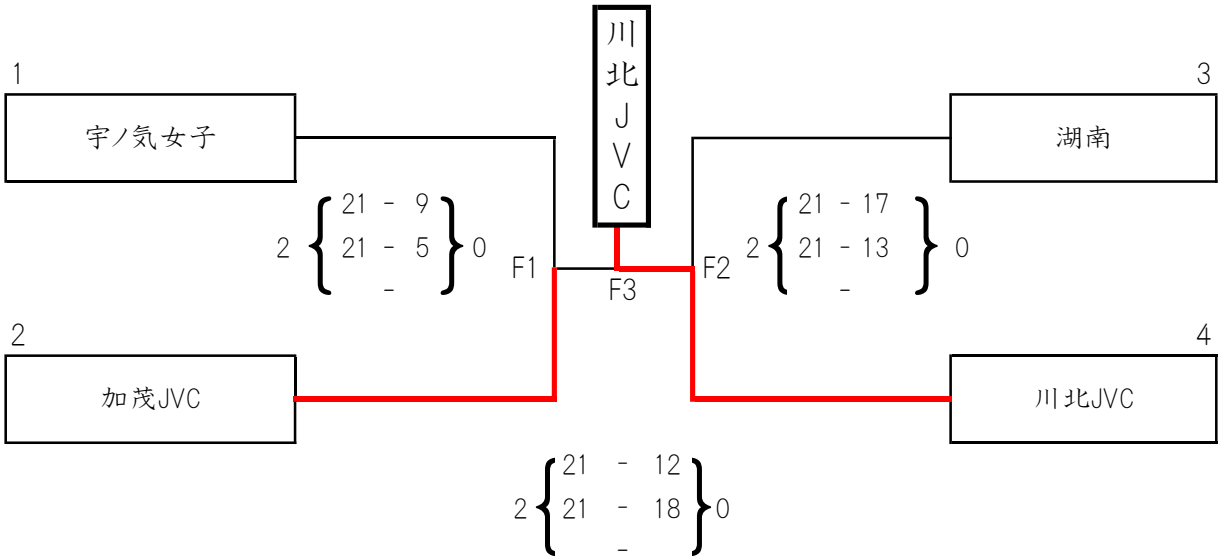
試合会場‥いしかわ総合スポーツセンター・サブアリーナ