第６８回　石川県民体育大会組合わせ
バレーボール競技組合わせ（一般の部）

【一般の部女子】

８月　６日（土）午前11時
Ｅ・Ｆコート　加賀市スポーツセンター
Ｇ・Ｈコート　加賀体育館
８月７日（日）午前9時
Ｂコート　加賀体育館

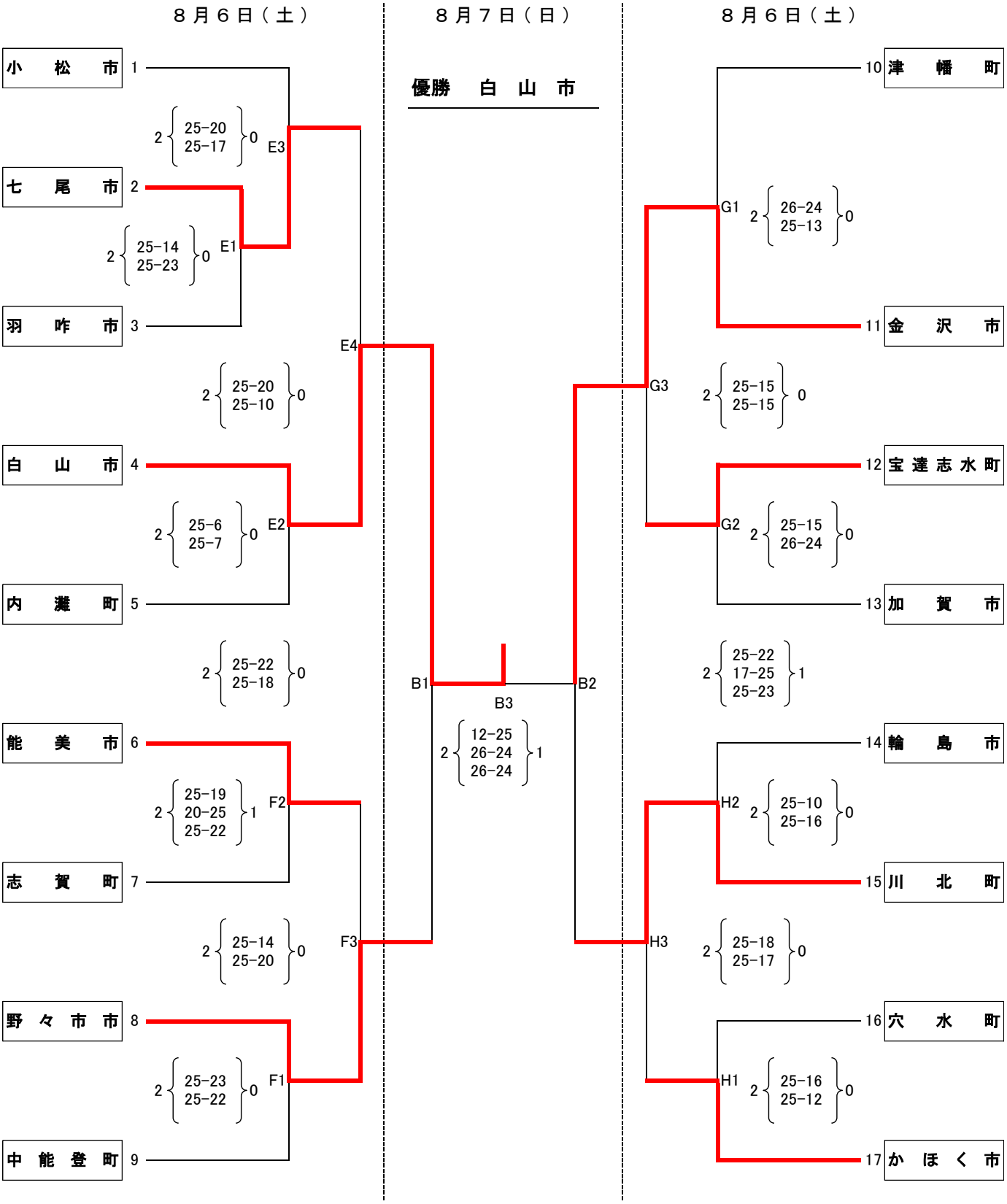

※ 第１日目　：第1試合の補助役員は、第2試合のチームからお願いします。
　 第２日目　：第1試合の補助役員は、第2試合のチームからお願いします。

第６８回　石川県民体育大会組合わせ
バレーボール競技組合わせ（一般の部）

【一般の部男子】

８月　６日（土）午前11時
Ａ・Ｂコート　小松総合体育館
Ｃ・Ｄコート　小松運動公園末広体育館
８月７日（日）午前9時
Ａコート　加賀体育館

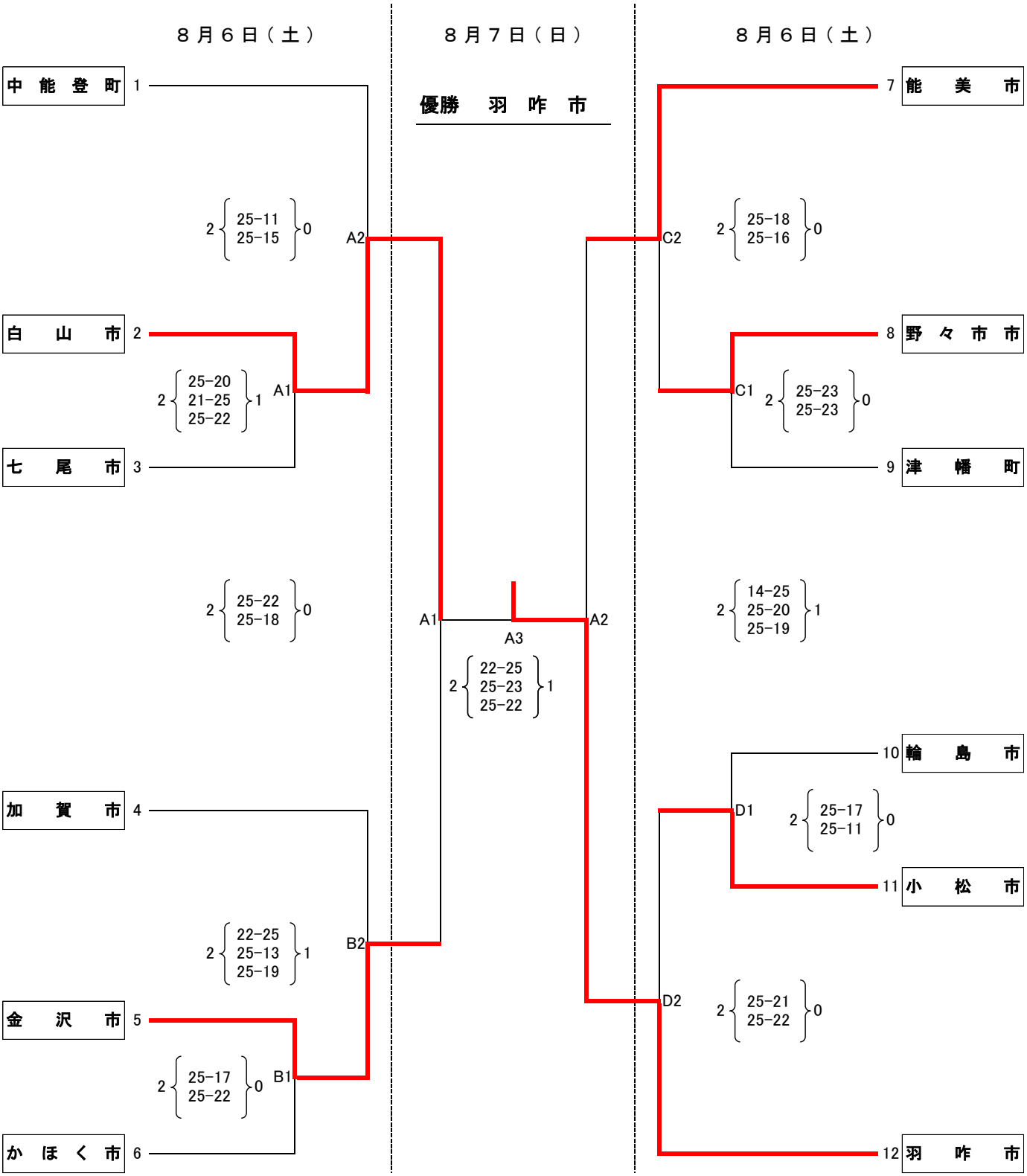

※ 第１日目　：第1試合の補助役員は、第2試合のチームからお願いします。
　 第２日目　：第1試合の補助役員は、第2試合のチームからお願いします。